213457
CS60-Y-1/12-A
Y-Verteilerkabel

- Ein Anschluss für Sensor und Beleuchtung
- Triggern der Beleuchtung durch den Sensor

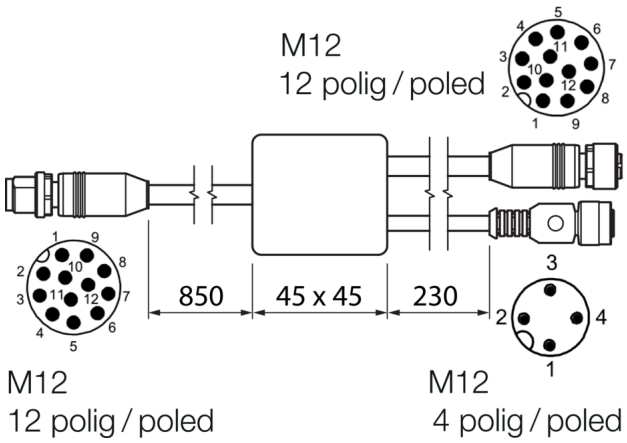

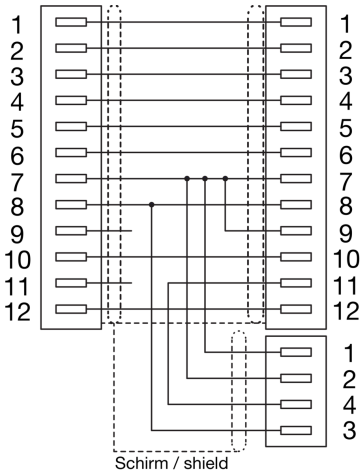

Funktion

Technische Daten (typ.)	+20°C, 24 V DC
Betriebsspannung	< 30 V AC/DC
Gehäusematerial	Kunststoff
Komponente	Y-Verteilerkabel
Geeignet für	Vision Sensoren - CS 60
Schutzart	IP 67
Anschluss	Stecker, M12, 12-polig
Anschluss 2	Buchse, M12, 12-polig
Anschluss 3	Buchse, M12, 4-polig

Weitere Informationen / Zubehör	https://www.di-soric.com/213457

© di-soric . Änderungen vorbehalten . 25.11.2022 . Seite 1 (1)