209491
HS-K-10-12-A
Kreuzverbinder

- Vielseitiges Haltesystem mit hoher Flexibilität
- Universelle Montage
- Stufenlose Justierung
- Robuste Bauweise

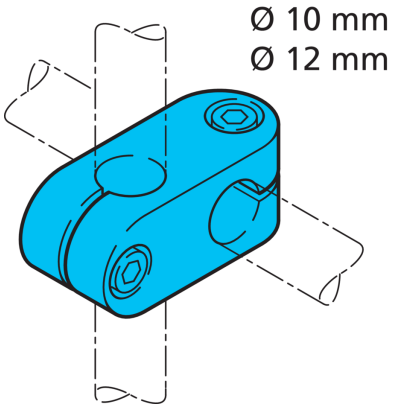

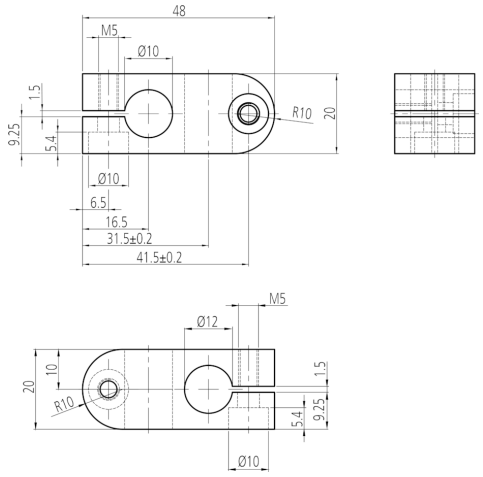

Technische Daten (typ.)	+20°C, 24 V DC
Maß	Ø 10 / Ø 12 mm (Durchm. Montagezapfen/Bohrung)
Gehäusematerial	Aluminium
Komponente	Kreuzverbinder
Produktserie	Z-UBT-KL-MS Montagesystem

Weitere Informationen / Zubehör	https://www.di-soric.com/209491

© di-soric . Änderungen vorbehalten . 10.09.2021 . Seite 1 (1)