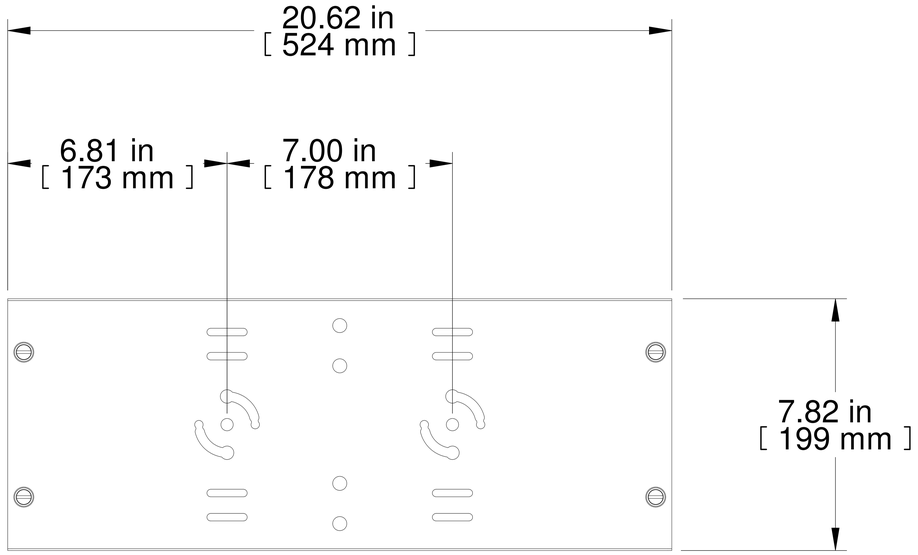

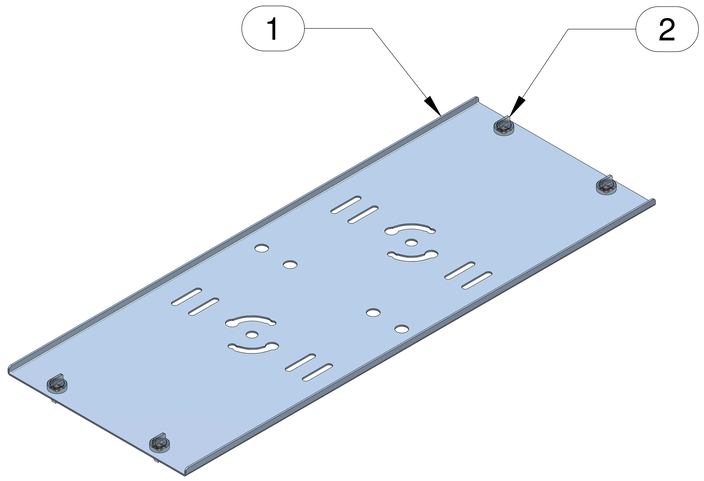

ISOMETRIC

Item Number	Title	Quantity
1	VFM MNGR ACC. COVER	1
2	FASTENER CLIP	4

PART NUMBERS

VFMAP8BK	PAINTED BLACK TEXTURED

NOTES

Accessory Panel

See Hammond Website for More Information

Français

Pour tous les détails sur nos produits,
svp veuillez consulter notre site www.hammondmfg.com

Data subject to change without notice. Isometric drawing not to scale.
Les données sont sujettes à changement sans préavis.

HAMMOND MANUFACTURING®

www.hammondmfg.com

PART NO. VFMAP8BK